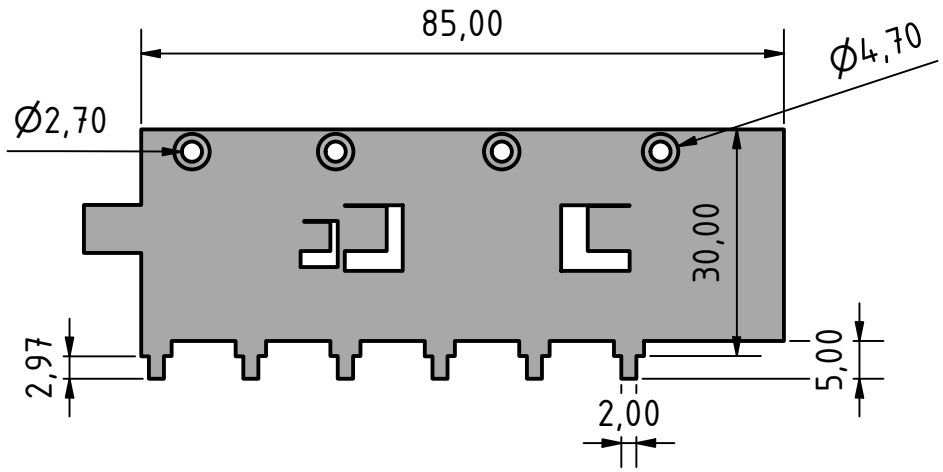



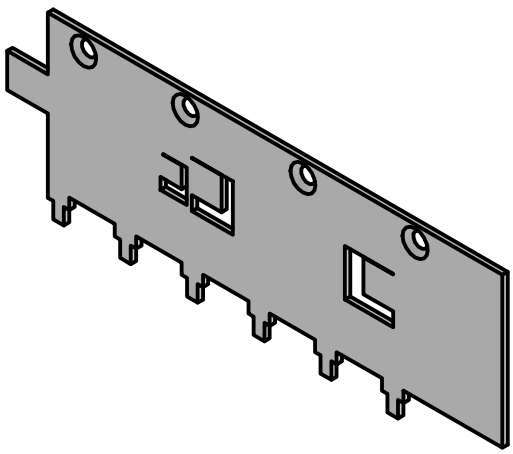

Tin-plated copper

	Datum	Name
Gezeich	02.12.2024	Wernegger
Kontroll		
Norm		

HT300001429

1

A4

Status	Änderungen	Datum	Name